▼ W4206X-kassett med W4000PX-drivenhet

Sätter ny standard för säkerhet, enkelhet och prestanda.

Säkerhet och prestanda

- **En överlägsen styrka i förhållande till storleken ger enkel åtkomst till svåråtkomliga arbeten utan att göra avkall på hållbarheten**
- **En rotationsvinkel på 30 grader och ett vridmoment med snabb retur ger ett snabbt utfört arbete**
- **Fördelningsblock med kraftig design och extra säkerhetsfunktion för bättre användarsäkerhet**

Enkelhet

- **Enkel lossning av drivenheten möjliggör snabba kassettbyten och kräver inga verktyg**
- **Snabb och enkel demontering för underhåll utan specialverktyg**
- **Verkyget har ett robust handtag som kan monteras på båda sidor och upptill på kassetterna för extra manövrerbarhet**

Mångsidighet

- **Finns med tillval som ett förbättrat TSP300-fördelningsblock med lutning och svivel för horisontell och vertikal manövrerbarhet med bättre hållbarhet** [1)]
- **Drivenheter, kassetter och de flesta tillbehör i X-Edition är kompatibla med standardverktyg**[1)]
- **Drivenhet kompatibel med kassetter i UltraSlim- och WCR-serien**

Noggrannhet

- **Konstant momentkraft ger en noggrannhet på ±3 % genom hela momentområdet.**

[1)] TSP300 är utformad enbart för X-Edition-verktyg och är inte kompatibel med standardverktyg. För reservkomponenter till befintliga verktyg, se serviceinstruktion på www.enerpac.com.

Två handtagsutformningar

Ett robust positioneringshandtag medföljer som standard med alla kassetter i W-serien (X-Edition). Raka positioneringshandtag utformade för arbete i extremt begränsade utrymmen finns som valbara tillbehör.

Kompatibel med kassetter i W-serien (X-Edition)	Modellnr. Vinklade positioneringshandtag (standard)	Modellnr. Raka positioneringshandtag (tillval)
W2000X, W4000X	**SWH6A**	**SWH6S**
W8000X, W15000X	**SWH10A**	**SWH10S**
W22000X, W35000X	**SWH10EA** [2)]	

[2)] SWH10EA är ett ögleskruvshandtag.

Fördelningsblocket med lutning och svivel

Det valbara TSP300-fördelningsblocket med lutning och svivel samt en robust låsniingsdesign ger en 360-gradig X-axelrotation och en 160-gradig Y-axelrotation.

För att beställa[1)]

Fabriksmonterad på drivenheter i W-serien (X-Edition): Lägg till ett "P" före bokstaven "X" i verktygets modellnummer, exempel: **W2000PX**.

Beställ som tillbehör genom att använda modellnumret: **TSP300**, som kan monteras på befintliga drivenheter i W-serien (X-Edition). Han- och honkopplingar medföljer.

Sida: 205

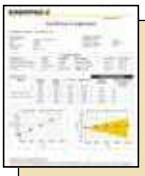

ATEX-deklarerad. Kalibreringscertifikat medföljer.

Samtliga verktyg i X-edition är CE-ATEX-deklarerade och levereras kompletta med ett kalibreringscertifikat.

CE Ex II 2 GD T4

Dubbelverkande hydrauliska sexkantsmomentverktyg, X-edition

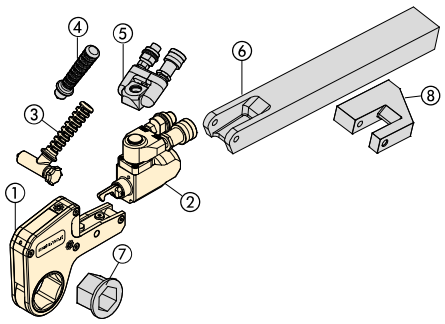

Artiklarna ① till ③ är standard.
Artiklarna ④ till ⑧ finns som tillval.

① Sexkantskassett (sida 194-201)
② Drivenhet (sida 193)
③ Vinklat positioneringshandtag (sida 192)
④ Rakt positioneringshandtag (sida 192)
⑤ Pro-seriens svivel (sida 205)
⑥ Förlängd mothållsarm (sida 205)
⑦ Förminskningsadapter (sida 194-201)
⑧ Reaktionsarm (sida 205)

W serien X-Edition

Nominellt moment vid 690 bar:
47.454 Nm

Sexkantsintervall:
30 - 155 mm / 1 1⁄16 - 6 1⁄8 ”

Nosradie:
31 - 115 mm

Maximalt arbetstryck:
690 bar

DRIVENHET OCH VAL AV UTBYTBARA KASSETT

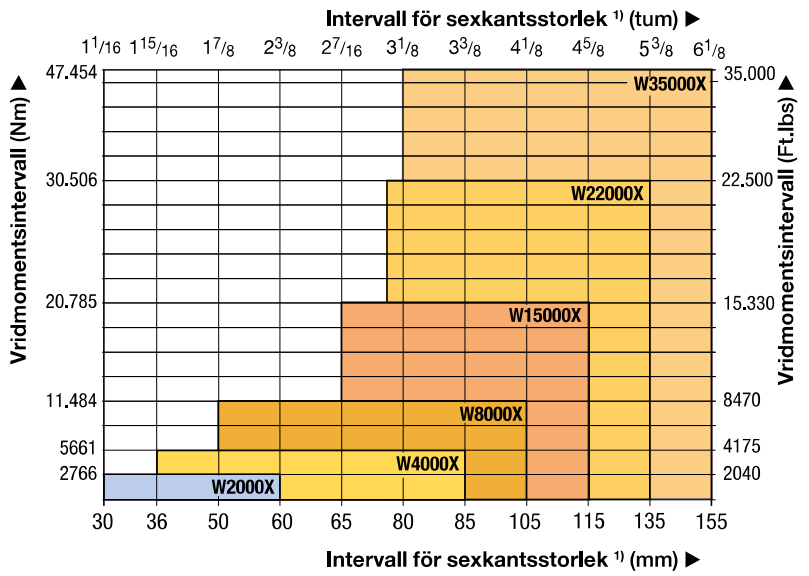

¹⁾ På sida 275 finns en tabell med sexkantstorlekar och motsvarande gängdiametrar.

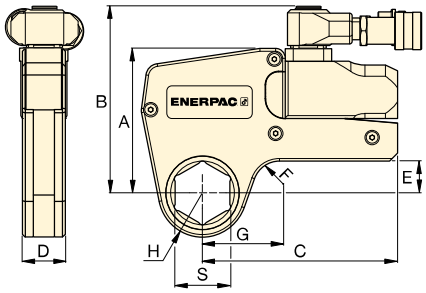

Valmatris för momentverktyg och pumpar

Optimal hastighet och prestanda hittar du i matrisen för momentverktyg och pumpar.

Sida: 212

Med dessa hårda stålverktyg och deras utbytbara sexkantskassetter med låg profil garanteras hållbarhet och maximal mångsidighet för skruvförbandstillämpningar. ▶

▼ VALDIAGRAM

Sexkantsintervall * Sida: 194		Nominellt moment vid 690 bar		Modellnummer för drivenhet	Minsta moment		Mått (mm) (se sidorna 194-201 för mått G, H och S)						Vikt (drivenhet utan sexkants-kassett)
(mm)	(tum)	(Nm)	(Ft.lbs)		(Nm)	(Ft.lbs)	A	B	C	D	E	F	(kg)
30 - 60	1 1⁄16 - 2 3⁄8	2766	2040	**W2000X**	276	204	109	141	148	32	24	20	1,4
36 - 85	1 5⁄16 - 3 3⁄8	5661	4175	**W4000X**	566	417	136	167	178	41	33	20	2,0
50 - 105	1 7⁄8 - 4 1⁄8	11.484	8470	**W8000X**	1148	847	172	205	208	53	42	25	3,0
65 - 115	2 7⁄16 - 4 5⁄8	20.785	15.330	**W15000X**	2078	1533	207	240	253	63	50	20	5,0
75 - 135	2 15⁄16 - 5 3⁄8	30.506	22.500	**W22000X**	3050	2250	227	266	297	77	48	35	7,7
80 - 155	3 1⁄8 - 6 1⁄8	47.454	35.000	**W35000X**	4745	3500	268	301	345	91	69-73	50	11,4

* Med inbyggd reaktionsfot.
** När ni ska beställa en nyckel i W-serien med en TSP-svivel monterad, lägg till ett ”P” efter modellnumret. Exempel: **W2000PX.**

W2000X, kassetter och insatser, (tum)

ENERPAC
POWERFUL SOLUTIONS. GLOBAL FORCE.

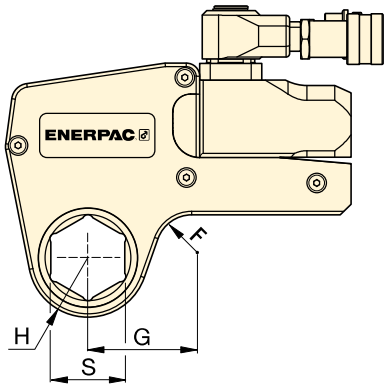

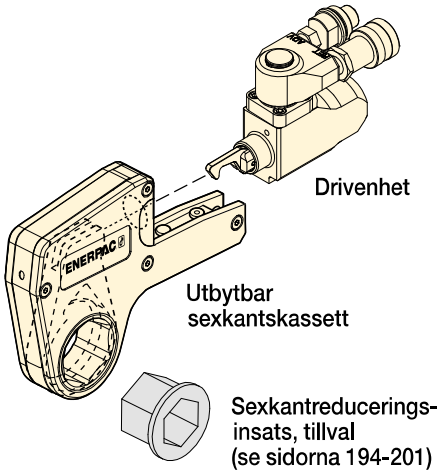

W serien X-Edition

Nominellt moment vid 690 bar:
2766 Nm

Sexkantsintervall:
1 1/16 - 2 3/8 tum

Maximalt arbetstryck:
690 bar

Metriska storlekar
För sexkantskassetternas och reduceringsinsatsernas metriska storlekar, se:

Sida: 200

Storlekar på sexkantsbultar och muttrar
Se tabell för sexkantstorlekar och motsvarande gängdiametrar.

Sida: 275

▼ VALDIAGRAM

Drivenhet Modellnr.	Sexkant-storlek [1] S (tum)	Nos-radie H (mm)	Mått G (mm)	Modell-nummer kassetter	(kg)	Reducerings-insats för sexkant (tum)	Modellnr. Reducerings-insats	Reducerings-insats för sexkant (tum)	Modellnr. Reducerings-insats	Reducerings-insats för sexkant (tum)	Modellnr. Reducerings-insats
W2000X	1 1/16	31,0	53,7	W2101X	2,1	–	–	–	–	–	–
	1 1/8	31,0	53,7	W2102X	2,1	–	–	–	–	–	–
	1 3/16	31,0	53,7	W2103X	2,1	–	–	–	–	–	–
	1 1/4	31,0	53,7	W2104X	2,1	–	–	–	–	–	–
	1 5/16	31,0	53,7	W2105X	2,1	–	–	–	–	–	–
	1 3/8	31,0	53,7	W2106X	2,1	–	–	–	–	–	–
	1 7/16	31,0	53,7	W2107X	2,1	1 7/16 - 1 1/8	W2107R102	–	–	–	–
	1 1/2	33,5	58,2	W2108X	2,2	–	–	–	–	–	–
	1 9/16	33,5	58,2	W2109X	2,2	–	–	–	–	–	–
	1 5/8	33,5	58,2	W2110X	2,2	1 5/8 - 1 1/4	W2110R104	1 5/8 - 1 3/16	W2110R103	–	–
	1 11/16	36,5	60,5	W2111X	2,2	–	–	–	–	–	–
	1 3/4	36,5	60,5	W2112X	2,2	–	–	–	–	–	–
	1 13/16	36,5	60,5	W2113X	2,2	1 13/16 - 1 7/16	W2113R107	1 13/16 - 1 1/4	W2113R104	–	–
	1 7/8	39,0	63,1	W2114X	2,2	–	–	–	–	–	–
	1 5/16	39,0	63,1	W2115X	2,2	–	–	–	–	–	–
	2	39,0	63,1	W2200X	2,2	2 - 1 5/8	W2200R110	2 - 1 7/16	W2200R107	–	–
	2 1/16	41,8	68,6	W2201X	2,3	–	–	–	–	–	–
	2 1/8	41,8	68,6	W2202X	2,3	–	–	–	–	–	–
	2 3/16	41,8	68,6	W2203X	2,3	2 3/16 _ 1 13/16	W2203R113	2 3/16 - 1 5/8	W2203R110	2 3/16 - 1 7/16	W2203R107
	2 1/4	44,5	64,8	W2204X	2,2	–	–	–	–	–	–
	2 5/16	44,5	64,8	W2205X	2,2	–	–	–	–	–	–
	2 3/8	44,5	64,8	W2206X	2,2	2 3/8 - 2	W2206R200	2 3/8 - 1 7/8	W2206R114	2 3/8 - 1 13/16	W2206R113
	–	–	–	–	–	2 3/8 - 1 1/2	W2206R108	2 3/8 - 1 7/16	W2206R107	2 3/8 - 1 5/16	W2206R110

[1] På sida 275 finns en tabell med sexkantstorlekar och motsvarande gängdiametrar.

W4000X-serien, kassetter och insatser, (tum)

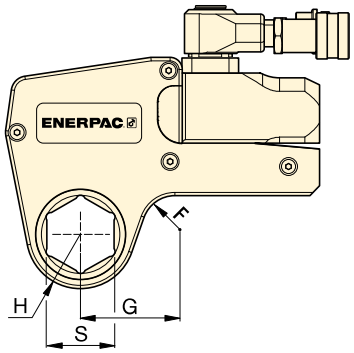

Nominellt moment vid 690 bar:
5661 Nm

Sexkantsintervall:
1 5/16 - 3 3/8 tum

Maximalt arbetstryck:
690 bar

W serien X-Edition

Drivenhet Modellnr.	Sexkant-storlek [1] S (tum)	Nos-radie H (mm)	Mått G (mm)	Modell-nummer kassetter	(kg)	Reducerings-insats för sexkant (tum)	Modellnr. Reducerings-insats	Reducerings-insats för sexkant (tum)	Modellnr. Reducerings-insats	Reducerings-insats för sexkant (tum)	Modellnr. Reducerings-insats
W4000X	1 5/16	37,0	61,0	W4105X	3,7	–	–	_	–	–	–
	1 3/8	37,0	61,0	W4106X	3,7	–	–	–	–	–	–
	1 7/16	37,0	61,0	W4107X	3,7	–	–	–	–	–	–
	1 1/2	37,0	61,0	W4108X	3,7	–	–	–	–	–	–
	1 9/16	37,0	61,0	W4109X	3,7	–	–	–	–	–	–
	1 5/8	37,0	61,0	W4110X	3,7	–	–	–	–	–	–
	1 11/16	39,5	64,0	W4111X	3,8	–	–	–	–	–	–
	1 3/4	39,5	64,0	W4112X	3,8	–	–	–	–	–	–
	1 13/16	39,5	64,0	W4113X	3,8	–		–	–	–	–
	1 7/8	41,5	66,7	W4114X	3,9	–	–	–	–	–	–
	1 15/16	41,5	66,7	W4115X	3,9	–	–	–	–	–	–
	2	41,5	66,7	W4200X	3,9	2 - 1 7/16	W4200R107	–	–	–	
	2 1/16	44,0	73,4	W4201X	4,0	–	–	–	–	–	–
	2 1/8	44,0	73,4	W4202X	4,0	–	–	–	–	–	–
	2 3/16	44,0	73,4	W4203X	4,0	2 3/16 - 1 5/8	W4203R110	2 3/16 - 1 7/16	W4203R107	2 3/16 - 1 1/4	W4203R104
	2 1/4	46,5	70,6	W4204X	4,1	–	–	–	–	–	–
	2 5/16	46,5	70,6	W4205X	4,1	–	–	–	–	–	–
	2 3/8	46,5	70,6	W4206X	4,1	2 3/8 - 2	W4206R200	2 3/8 - 1 13/16	W4206R113	2 3/8 - 1 7/16	W4206R107
	–	–	–	–	–	2 3/8 - 1 3/8	W4206R106	–	–	–	–
	2 7/16	49,5	76,2	W4207X	4,1	2 7/16 - 2	W4207R200	–	–	–	–
	2 1/2	49,5	76,2	W4208X	4,1	2 1/2 - 2	W4208R200	2 1/2 - 1 7/16	W4208R113	2 1/2 - 2 1/16	W4208R201
	2 9/16	49,5	76,2	W4209X	4,1	2 9/16 - 2 3/16	W4209R203	2 9/16 - 2 1/8	W4209R202	2 9/16 - 2 1/16	W4209R201
	–	–	–	–	–	2 9/16 - 2	W4209R200	2 9/16 _ 1 13/16	W4209R113	–	–
	2 5/8	52,5	78,3	W4210X	4,2	–	–	–	–	–	–
	2 11/16	52,5	78,3	W4211X	4,2	–	–	–	–	–	–
	2 3/4	52,5	78,3	W4212X	4,2	2 3/4 - 2 3/8	W4212R206	2 3/4 - 2 3/16	W4212R203	2 3/4 - 2 1/8	W4212R202
	2 13/16	55,3	81,6	W4213X	4,3	–	–	–	–	–	–
	2 7/8	55,3	81,6	W4214X	4,3	–	–	–	–	–	–
	2 15/16	55,3	81,6	W4215X	4,3	2 15/16 - 2 9/16	W4215R209	2 15/16 - 2 3/8	W4215R206	2 15/16 - 2 3/16	W4215R203
	–	–	–	–	–	2 15/16 - 2	W4215R200	–	–	–	–
	3	58,5	83,5	W4300X	4,4	3 - 2 3/16	W4300R203	–	–	–	–
	3 1/16	58,5	83,5	W4301X	4,4	–	–	–	–	–	–
	3 1/8	58,5	83,5	W4302X	4,4	3 1/8 - 2 3/4	W4302R212	3 1/8 - 2 9/16	W4302R209	3 1/8 - 2 3/8	W4302R206
	–	–	–	–	–	3 1/8 - 2 5/16	W4302R205	3 1/8 - 2 1/4	W4302R204	3 1/8 - 2 3/16	W4302R203
	–	–	–	–	–	3 1/8 - 2 3/16	W4302R203	3 1/8 - 2 1/8	W4302R202	3 1/8 - 2	W4302R200
	3 3/16	62,0	85,5	W4303X	4,5	–	–	–	–	–	–
	3 1/4	62,0	85,5	W4304X	4,5	–	–	–	–	–	–
	3 5/16	62,0	85,5	W4305X	4,5	–	–	–	–	–	–
	3 3/8	62,0	85,5	W4306X	4,5	–	–	–	–	–	–

[1] På sida 275 finns en tabell med sexkantstorlekar och motsvarande gängdiametrar.

W8000X-serien, kassetter och insatser, (tum)

ENERPAC
POWERFUL SOLUTIONS. GLOBAL FORCE.

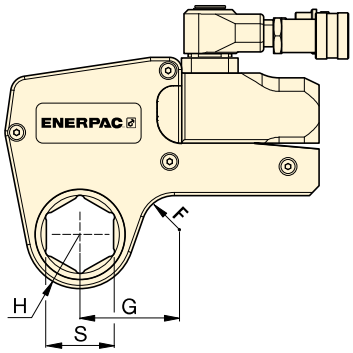

Nominellt moment vid 690 bar:
11.484 Nm

Sexkantsintervall:
1⅞ - 4⅛ tum

Maximalt arbetstryck:
690 bar

W
serien
X-Edition

▼ VALDIAGRAM

Drivenhet Modellnr.	Sexkant-storlek [1] S (tum)	Nos-radie H (mm)	Mått G (mm)	Modellnr kassetter	(kg)	Reducerings-insats för sexkant (tum)	Modellnr Reducerings-insats	Reducerings-insats för sexkant (tum)	Modellnr Reducerings-insats	Reducerings-insats för sexkant (tum)	Modellnr Reducerings-insats
W8000X	1⅞	45,0	78,2	W8114X	8,1	–	–	–	–	–	–
	1 15/16	45,0	78,2	W8115X	8,1	–	–	–	–	–	–
	2	45,0	78,2	W8200X	8,1	–	–	–	–	–	–
	2 1/16	48,0	80,0	W8201X	8,1	–	–	–	–	–	–
	2⅛	48,0	80,0	W8202X	8,1	–	–	–	–	–	–
	2 3/16	48,0	80,0	W8203X	8,1	–	–	–	–	–	–
	2¼	51,0	82,5	W8204X	8,1	–	–	–	–	–	–
	2 5/16	51,0	82,5	W8205X	8,1	–	–	–	–	–	–
	2⅜	51,0	82,5	W8206X	8,1	–	–	–	–	–	–
	2 7/16	52,5	85,9	W8207X	8,1	–	–	–	–	–	–
	2½	52,5	85,9	W8208X	8,1	–	–	–	–	–	–
	2 9/16	52,5	85,9	W8209X	8,1	2 9/16 - 2	W8209R200		–		
	2⅝	56,0	84,8	W8210X	8,1	–	–	–	–	–	–
	2 11/16	56,0	84,8	W8211X	7,9	–	–	–	–	–	–
	2¾	56,0	84,8	W8212X	7,9	2¾ - 2 3/16	W8212R203		–		
	2 13/16	58,0	85,0	W8213X	7,9	–	–	–	–	–	–
	2⅞	58,0	85,0	W8214X	7,9	–	–	–	–	–	–
	2 15/16	58,0	85,0	W8215X	7,9	2 15/16 - 2⅜	W8215R206	2 15/16 - 2 3/16	W8215R203		
	3	60,5	89,5	W8300X	8,0	–	–	–	–	–	–
	3 1/16	60,5	89,5	W8301X	8,0	–	–	–	–	–	–
	3⅛	60,5	89,5	W8302X	8,0	3⅛ - 2 9/16	W8302R209	3⅛ - 2⅜	W8302R206	3⅛ - 2 3/16	W8302R203
	–	–	–	–	–	3⅛ - 2	W8302R200		–		
	3 3/16	66,0	92,2	W8303X	8,2	–	–	–	–	–	–
	3¼	66,0	92,2	W8304X	8,2	–	–	–	–	–	–
	3 5/16	66,0	92,2	W8305X	8,2	–	–	–	–	–	–
	3⅜	66,0	92,2	W8306X	8,2	–	–	–	–	–	–
	3 7/16	66,0	92,2	W8307IX	8,2	–	–	–	–	–	–
	3½	66,0	92,2	W8308X	8,2	3½ - 3	W8308R300	3½ - 2 15/16	W8308R215	3½ - 2¾	W8308R212
	3 9/16	74,0	102,9	W8309X	8,8	–	–	–	–	–	–
	3⅝	74,0	102,9	W8310X	8,8	–	–	–	–	–	–
	3 11/16	74,0	102,9	W8311X	8,8	–	–	–	–	–	–
	3¾	74,0	102,9	W8312X	8,8	3¾ - 3⅛	W8312R302	3¾ - 2 15/16	W8312R215	3¾ - 2¾	W8312R212
	3 13/16	74,0	102,9	W8313X	8,8	–	–	–	–	–	–
	3⅞	74,0	102,9	W8314X	8,8	3⅞ - 3⅛	W8314R302	3⅞ - 2 15/16	W8314R215		–
	3 15/16	79,5	110,0	W8315X	9,3	–	–	–	–	–	–
	4	79,5	110,0	W8400X	9,3	–	–	–	–	–	–
	4 1/16	79,5	110,0	W8401IX	9,3	–	–	–	–	–	–
	4⅛	79,5	110,0	W8402X	9,3	–	–	–	–	–	–

[1] På sida 275 finns en tabell med sexkantstorlekar och motsvarande gängdiametrar.

W15000X-serien, kassetter och insatser, (tum)

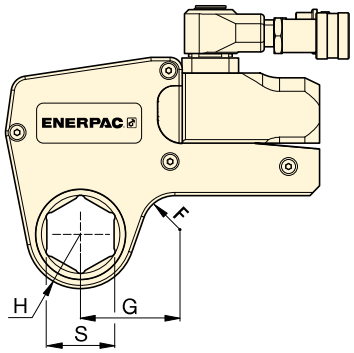

Nominellt moment vid 690 bar:
20.785 Nm

Sexkantsintervall:
2⅛ - 4⅝ tum

Maximalt arbetstryck:
690 bar

W
serien
X-Edition

▼ VALDIAGRAM

Drivenhet Modellnr.	Sexkant-storlek [1]	Nos-radie	Mått	Modellnr kassetter							
	S (tum)	H (mm)	G (mm)		(kg)	Reducerings-insats för sexkant (tum)	Modellnr Reducerings-insats	Reducerings-insats för sexkant (tum)	Modellnr Reducerings-insats	Reducerings-insats för sexkant (tum)	Modellnr Reducerings-insats
W15000X	2 7/16	59,0	88,6	W15207X	13,6	–	–	–	–	–	–
	2 1/2	59,0	88,6	W15208X	13,6	–	–	–	–	–	–
	2 9/16	59,0	88,6	W15209X	13,6	–	–	–	–	–	–
	2 5/8	59,0	88,6	W15210X	13,6	–	–	–	–	–	–
	2 11/16	59,0	88,6	W15211X	13,6	–	–	–	–	–	–
	2 3/4	59,0	88,6	W15212X	13,6	–	–	–	–	–	–
	2 13/16	62,0	90,5	W15213X	13,7	–	–	–	–	–	–
	2 7/8	62,0	90,5	W15214X	13,7	–	–	–	–	–	–
	2 15/16	62,0	90,5	W15215X	13,7	–	–	–	–	–	–
	3	64,5	92,9	W15300X	13,8	3 - 2 1/8	W15300R202	–	–	–	–
	3 1/16	64,5	92,9	W15301X	13,8	–	–	–	–	–	–
	3 1/8	64,5	92,9	W15302X	13,8	3 1/8 - 2 9/16	W15302R209	–	–	–	
	3 3/16	69,5	96,6	W15303X	14,1	–	–	–	–	–	–
	3 1/4	69,5	96,6	W15304X	14,1	–	–	–	–	–	–
	3 5/16	69,5	96,6	W15305X	14,1	–	–	–	–	–	–
	3 3/8	69,5	96,6	W15306X	14,1	–	–	–	–	–	–
	3 7/16	69,5	96,6	W15307IX	14,1	–	–	–	–	–	–
	3 1/2	69,5	96,6	W15308X	14,1	3 1/2 - 2 15/16	W15308R215	3 1/2 - 2 3/4	W15308R212	–	–
	3 9/16	75,0	101,8	W15309X	14,6	–	–	–	–	–	–
	3 5/8	75,0	101,8	W15310X	14,6	–	–	–	–	–	–
	3 11/16	75,0	101,8	W15311X	14,6	–	–	–	–	–	–
	3 3/4	75,0	101,8	W15312X	14,6	3 3/4 - 3 1/8	W15312R302	3 3/4 - 2 15/16	W15312R215	–	–
	3 13/16	75,0	101,8	W15313X	14,5	–	–	–	–	–	–
	3 7/8	75,0	101,8	W15314X	14,5	3 7/8 - 3 1/8	W15314R302	3 7/8 - 2 15/16	W15314R215	–	–
	3 15/16	80,5	103,1	W15315X	14,8	–	–	–	–	–	–
	4	80,5	103,1	W15400X	14,8	–	–	–	–	–	–
	4 1/16	80,5	103,1	W15401IX	14,8	–	–	–	–	–	–
	4 1/8	80,5	103,1	W15402X	14,8	4 1/8 - 3 1/2	W15402R308	4 1/8 - 3 5/16	W15402R305	4 1/8 - 3 1/4	W15402R304
	4 3/16	80,5	103,1	W15403IX	14,8	–	–	–	–	–	–
	4 1/4	80,5	103,1	W15404X	14,8	4 1/4 - 3 1/2	W15404R308	4 1/4 - 3 1/8	W15404R302	–	–
	4 5/16	87,5	114,8	W15405X	15,1	–	–	–	–	–	–
	4 3/8	87,5	114,8	W15406X	15,1	–	–	–	–	–	–
	4 7/16	87,5	114,8	W15407X	15,1	–	–	–	–	–	–
	4 1/2	87,5	114,8	W15408IX	15,1	–	–	–	–	–	–
	4 9/16	87,5	114,8	W15409IX	15,1	–	–	–	–	–	–
	4 5/8	87,5	114,8	W15410IX	15,1	4 5/8 - 3 15/16	W15410R315	4 5/8 - 3 7/8	W15410R314	4 5/8 - 3 3/4	W15410R312
	–	–	–	–	–	4 5/8 - 3 1/2	W15410R308	–	–	–	–
	–	–	–	–	–	–	–	–	–	–	–

[1] På sida 275 finns en tabell med sexkantstorlekar och motsvarande gängdiametrar.

W22000X, kassetter och insatser, (tum)

ENERPAC
POWERFUL SOLUTIONS. GLOBAL FORCE.

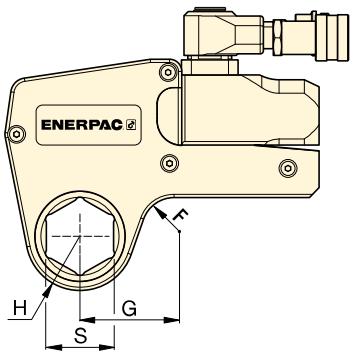

Nominellt moment vid 690 bar:
30.506 Nm

Sexkantsintervall:
2 15/16 - 5 3/8 tum

Maximalt arbetstryck:
690 bar

W
serien
X-Edition

▼ **VALDIAGRAM**

Drivenhet Modellnr.	Sexkant-storlek [1] S (tum)	Nos-radie H (mm)	Mått G (mm)	Modellnr kassetter	(kg)	Reduce-ringsinsats sexkant (tum)	Modellnr Reducerings-insats	Reduce-ringsinsats sexkant (tum)	Modellnr Reducerings-insats	Reduce-ringsinsats sexkant (tum)	Modellnr Reducerings-insats
W22000X	2 15/16	67,0	102,1	W22215X	22,1	–	–	–	–	–	–
	3	67,0	102,1	W22300X	22,0	–	–	–	–	–	–
	3 1/16	67,0	102,1	W22301X	21,9	–	–	–	–	–	–
	3 1/8	67,0	102,1	W22302X	21,6	3 1/8 - 2 3/8	W22302R206	3 1/8 - 2 3/16	W22302R203	–	–
	3 3/16	72,4	107,4	W22303X	22,9	–	–	–	–	–	–
	3 1/4	72,4	107,4	W22304X	22,8	–	–	–	–	–	–
	3 5/16	72,4	107,4	W22305X	22,6	–	–	–	–	–	–
	3 3/8	72,4	107,4	W22306X	22,5	–	–	–	–	–	–
	3 7/16	72,4	107,4	W22307IX	22.8	–	–	–	–	–	–
	3 1/2	72,4	107,4	W22308X	22,2	3 1/2 - 2 3/4	W22308R212	3 1/2 - 2 9/16	W22308R209	3 1/2 - 2 3/8	W22308R206
	3 9/16	77,9	113,0	W22309X	23,4	–	–	–	–	–	–
	3 5/8	77,9	113,0	W22310X	23,3	–	–	–	–	–	–
	3 11/16	77,9	113,0	W22311X	23,1	–	–	–	–	–	–
	3 3/4	77,9	113,0	W22312X	22,9	3 3/4 - 2 15/16	W22312R215	–	–	–	–
	3 13/16	77,9	113,0	W22313X	22,8	–	–	–	–	–	–
	3 7/8	77,9	113,0	W22314X	22,6	3 7/8 - 3 1/8	W22314R302	3 7/8 - 2 15/16	W22314R215	3 7/8 - 2 3/4	W22314R212
	3 15/16	85,1	119,9	W22315X	24,3	–	–	–	–	–	–
	4	85,1	119,9	W22400X	24,1	–	–	–	–	–	–
	4 1/16	85,1	119,9	W22401IX	24,0	–	–	–	–	–	–
	4 1/8	85,1	119,9	W22402X	23,6	–	–	–	–	–	–
	4 3/16	85,1	119,9	W22403IX	23,6	–	–	–	–	–	–
	4 1/4	85,1	119,9	W22404X	24,6	4 1/4 - 3 1/2	W22404R308	4 1/4 - 3 1/8	W22404R302	4 1/4 - 2 15/16	W22404R215
	4 5/16	89,9	125,0	W22405X	24,6	–	–	–	–	–	–
	4 3/8	89,9	125,0	W22406X	24,5	–	–	–	–	–	–
	4 7/16	89,9	125,0	W22407X	24,3	–	–	–	–	–	–
	4 1/2	89,9	125,0	W22408IX	24,1	–	–	–	–	–	–
	4 9/16	89,9	125,0	W22409IX	23.9	–	–	–	–	–	–
	4 5/8	89,9	125,0	W22410IX	23,6	4 5/8 - 3 7/8	W22410R314	4 5/8 - 3 3/4	W22410R312	4 5/8 - 3 1/2	W22410R308
	4 3/4	95,0	130,0	W22412X	24,7		–	–	–	–	–
	4 7/8	95,0	130,0	W22414X	24,3	–	–	–	–	–	–
	5	95,0	130,0	W22500X	23,8	5 - 4 1/4	W22500R404	5 - 4 1/8	W22500R402	5 - 3 7/8	W22500R314
	5 1/8	100,0	134,8	W22502X	25,0	–	–	–	–	–	–
	5 3/16	100,0	134,8	W22503X	24,8	–	–	–	–	–	–
	5 1/4	100,0	134,8	W22504X	24,5	–	–	–	–	–	–
	5 3/8	100,0	134,8	W22506X	23,9	5 3/8 - 4 5/8	W22506R410	5 3/8 - 4 1/4	W22506R404	5 3/8 - 4 1/8	W22506R402
	–	–	–	W22506X	23,9	5 3/8 - 3 7/8	W22506R314	–	–	–	–

[1] På sida 275 finns en tabell med sexkantstorlekar och motsvarande gängdiametrar.

W35000X, kassetter och insatser, (tum)

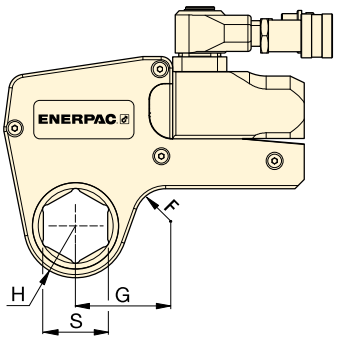

W
serien
X-Edition

Nominellt moment vid 690 bar:
47.454 Nm

Sexkantsintervall:
3⅛ - 6⅛ tum

Maximalt arbetstryck:
690 bar

Storlekar på sexkantsbultar och muttrar
Se tabell för sexkantstorlekar och motsvarande gängdiametrar.

Sida: 275

▼ **VALDIAGRAM**

Drivenhet Modellnr.	Sexkant-storlek S (tum)	Nos-radie H (mm)	Mått G (mm)	Modellnr kassetter	(kg)	Reducerings-insats för sexkant (tum)	Modellnr Reducerings-insats
W35000X	3⅛	76,0	126,8	W35302X	32,8	3⅛ – 2	W35302R200
	3³⁄₁₆	76,0	126,8	W35303X	32,7	–	–
	3¼	76,0	126,8	W35304X	32,5	–	–
	3⁵⁄₁₆	76,0	126,8	W35305X	32,4	–	–
	3⅜	76,0	126,8	W35306X	32,2	–	–
	3⁷⁄₁₆	76,0	126,8	W35307X	32,0	–	–
	3½	76,0	126,8	W35308X	31,8	3½ - 2⁵⁄₁₆	W35308R205
	3⁹⁄₁₆	81,5	132,5	W35309X	32,4	–	–
	3⅝	81,5	132,5	W35310X	33,3	–	–
	3¹¹⁄₁₆	81,5	132,5	W35311X	33,1	–	–
	3¾	81,5	132,5	W35312X	32,9	–	–
	3¹³⁄₁₆	81,5	132,5	W35313X	32,7	–	–
	3⅞	81,5	132,5	W35314X	32,4	3⅞ - 2¹¹⁄₁₆	W35314R211
	3¹⁵⁄₁₆	87,0	137,0	W35315X	34,1	3¹⁵⁄₁₆ - 2¹³⁄₁₆	W35315R213
	4	87,0	137,0	W35400X	33,9		–
	4¹⁄₁₆	87,0	137,0	W35401IX	33,7	–	–
	4⅛	87,0	137,0	W35402X	33,5	–	–
	4³⁄₁₆	87,0	137,0	W35403IX	33,3	–	–
	4¼	87,0	137,0	W35404X	33,0	4¼ - 3¹⁄₁₆	W35404R301
	4⁵⁄₁₆	93,0	143,0	W35405X	34,9	–	–
	4⅜	93,0	143,0	W35406X	34,7	–	–
	4⁷⁄₁₆	93,0	143,0	W35407X	34,5	–	–
	4½	93,0	143,0	W35408X	34,3	–	–
	4⁹⁄₁₆	93,0	143,0	W35409X	34,1	–	–
	4⅝	93,0	143,0	W35410IX	33,7	4⅝ - 3⅝	W35410R310
	4¾	98,5	148,5	W35412X	35,6	4¾ - 3¾	W35412R312
	4⅞	98,5	148,5	W35414X	34,9	–	–
	5	98,5	148,5	W35500X	34,3	5 - 4	W35500R400
	5⅛	103,0	153,0	W35502X	35,8	5⅛ - 4⅛	W35502R402
	5³⁄₁₆	103,0	153,0	W35503IX	35,6	–	–
	5¼	103,0	153,0	W35504X	35,2	–	–
	5⅜	103,0	153,0	W35506X	34,6	5⅜ - 4⁵⁄₁₆	W35506R405
	5½	108,5	158,5	W35508X	36,2	–	–
	5⁹⁄₁₆	108,5	158,5	W35509X	36,0	–	–
	5⅝	108,5	158,5	W35510X	35,6	–	–
	5¾	108,5	164,0	W35512X	34,9	5¾ - 4¾	W35512R412
	5⅞	114,0	164,0	W35514X	36,7	5⅞ - 4⅞	W35514R414
	6	114,0	164,0	W35600X	36,1	–	
	6⅛	114,0	164,0	W35602X	35,3	6⅛ - 5⅛	W35602R502

W-serien, metriska kassetter och insatser

ENERPAC
POWERFUL SOLUTIONS. GLOBAL FORCE.

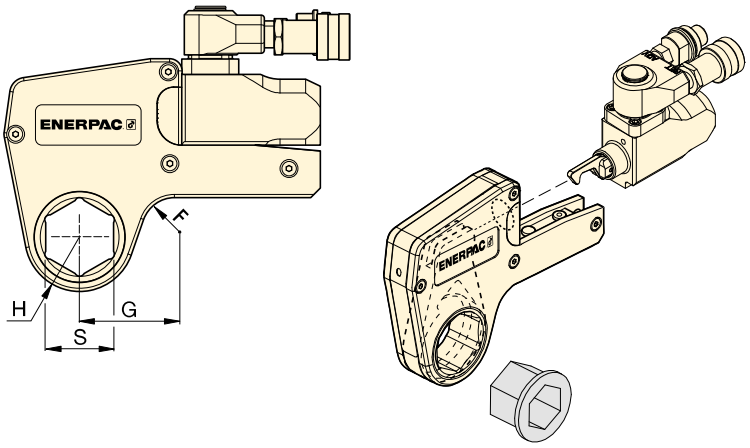

W
serien
X-Edition

Sexkantsintervall:
24 - 105 mm

Maximalt arbetstryck:
690 bar

▼ VALDIAGRAM

Drivenhet Modellnr.	Sexkant-storlek [1] S (mm)	Nos-radie H (mm)	Mått G (mm)	Modellnr kassetter	(kg)	Reduce-ringsinsats (mm)	Modellnr Reduceringsinsats	Reduce-ringsinsats (mm)	Modellnr Reduceringsinsats	Reduce-ringsinsats (mm)	Modellnr Reduceringsinsats
W2000X (2766 Nm)	30	31	54	W2103X	2,1	–	–	–	–	–	–
	32	31	54	W2104X	2,1	–	–	–	–	–	–
	36	31	54	W2107X	2,1	–	–	–	–	–	–
	38	34	58	W2108X	2,2	–	–	–	–	–	–
	41	34	58	W2110X	2,2	41 - 32	W2110R104	41 - 30	W2110R103	41 - 24	W2110R024M
	46	34	61	W2113X	2,2	46 - 36	W2113R107	46 - 32	W2113R104	–	–
	50	39	63	W2200X	2,2	50 - 41	W2200R110	50 - 36	W2200R107		–
	55	42	69	W2203X	2,3	55 - 46	W2203R113	55 - 41	W2203R110	55 - 36	W2203R107
	60	45	65	W2206X	2,2	60 - 50	W2206R200	60 - 46	W2206R113	60 - 41	W2206R110
	–	–	–	–	–	60 - 36	W2206R107	–	–	–	–
W4000X (5661 Nm)	36	37	61	W4107X	3,7	–	–	–	–	–	–
	41	37	61	W4110X	3,7	–	–	–	–	–	–
	46	40	64	W4113X	3,8	–	–	–	–	–	–
	50	42	67	W4200X	3,9	50 - 36	W4200R107	–	–	–	–
	55	44	73	W4203X	4,0	55 - 41	W4203R110	55 - 36	W4203R107	55 - 32	W4203R104
	60	47	71	W4206X	4,1	60 - 50	W4206R200	60 - 46	W4206R113	60 - 36	W4206R107
	65	50	76	W4209X	4,1	65 - 55	W4209R203	65 - 50	W4209R200	65 - 46	W4209R113
	70	53	78	W4212X	4,2	70 - 60	W4212R206	70 - 55	W4212R203	–	–
	75	55	82	W4215X	4,3	75 - 65	W4215R209	75 - 60	W4215R206	–	–
	–	–	–	W4215X		75 - 55	W4215R203	75 - 50	W4215R200	–	–
	80	59	84	W4302X	–	–	–	80 - 70	W4302R212	80 - 65	W4302R209
	–	–	–	W4302X	–	80 - 55	W4302R203	80 - 50	W4302R200	–	–
	85	62	86	W4085MX	4,5	–	–	–	–	–	–
W8000X (11.484 Nm)	50	45	78	W8200X	8,1	–	–	–	–	–	–
	55	48	80	W8203X	8,1	–	–	–	–	–	–
	60	51	83	W8206X	8,1	–	–	–	–	–	–
	65	56	85	W8209X	8,1	65 - 50	W8209R200	–	–	–	–
	70	56	85	W8212X	7,9	70 - 55	W8212R203	–	–	–	–
	75	58	85	W8215X	7,9	75 - 60	W8215R206	75 - 55	W8215R203	–	–
	80	61	90	W8302X	8	80 - 65	W8302R209	80 - 60	W8302R206	80 - 55	W8302R203
	–	–	–	–	–	80 - 50	W8302R200	–	–	–	–
	85	66	92	W8085MX	8,2	85 - 70	W8085R070M	85 - 65	W8085R065M	85 - 60	W8085R060M
	–	–	–	–	–	85 - 55	W8085R055M	–	–	–	–
	90	74	103	W8090MX	8,8	90 - 75	W8090R075M	–	–	–	–
	95	74	103	W8312X	8,8	95 - 80	W8312R302	95 - 75	W8312R215	–	–
	100	80	110	W8315X	9,3	–	–	–	–	–	–
	105	80	110	W8402X	9,3	–	–	–	–	–	–

[1] På sida 275 finns en tabell med sexkantstorlekar och motsvarande gängdiametrar.

W-serien, metriska kassetter och insatser

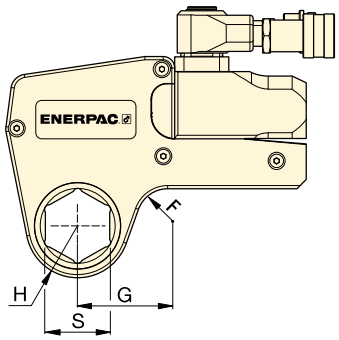

Sexkantsintervall:
50 - 155 mm

Maximalt arbetstryck:
690 bar

W
serien
X-Edition

▼ **VALDIAGRAM**

Drivenhet Modellnr.	Sexkant-storlek [1] S (mm)	Nos-radie H (mm)	Mått G (mm)	Modellnr kassetter	(kg)	Reduce-ringsinsats (mm)	Modellnr Reduceringsinsats	Reduce-ringsinsats (mm)	Modellnr Reduceringsinsats
W15000X (20.785 Nm)	**65**	59	89	**W15209X**	13,6	–	**–**	–	**–**
	70	59	89	**W15212X**	13,6	–	**–**	–	**–**
	75	62	91	**W15215X**	13,7	–	**–**	–	**–**
	80	65	93	**W15302X**	13,8	80 - 65	**W15302R209**	–	**–**
	85	70	97	**W15085MX**	14,1	85 - 70	**W15085R070M**	–	**–**
	90	75	102	**W15090MX**	14,5	90 - 75	**W15090R75M**	–	**–**
	95	75	102	**W15312X**	14,6	95 - 80	**W15312R302**	95 - 75	**W15312R215**
	100	81	103	**W15315X**	14,8	–	**–**	–	**–**
	105	81	103	**W15402X**	14,8	105 - 90	**W15402R090M**	–	**–**
	110	88	115	**W15405X**	15,1	110 - 95	**W15110R095M**	–	**–**
	115	88	115	**W15115MX**	15,1	115 - 100	**W15115R100M**	–	**–**
W22000X (30.506 Nm)	**75**	67	102	**W22215X**	22,0	–	**–**	–	**–**
	80	67	102	**W22302X**	21,6	80-60	**W22302R206**	80 - 55	**W22302R203**
	85	73	107	**W22085MX**	22,5	85-65	**W22085MR209**	85 - 60	**W22085MR206**
	90	78	113	**W22090MX**	23,4	90-70	**W22090M212**	90 - 60	**W22090MR206**
	95	78	113	**W22312X**	22,9	95-75	**W22312R215**	–	**–**
	100	85	120	**W22315X**	24,3	–	**–**	–	**–**
	105	85	120	**W22402X**	23,4	–	**–**	–	**–**
	110	90	125	**W22405X**	24,6	–	**–**	–	**–**
	115	90	125	**W22115MX**	24,0	–	**–**	–	**–**
	120	95	130	**W22412X**	24,7	–	**–**	–	**–**
	123	95	130	**W22123MX**	24,4	–	**–**	–	**–**
	130	100	135	**W22502X**	25,0	–	**–**	–	**–**
	135	100	135	**W22506X**	23,9	135 - 105	**W22506R402**	–	**–**
W35000X (47.454 Nm)	**80**	77	129	**W35302X**	32,8	80 - 50	**W35302R200**	–	**–**
	85	77	129	**W35085MX**	32,3	–	**–**	–	**–**
	90	82	135	**W35090MX**	33,5	90 - 60	**W35090R206**	–	**–**
	95	82	135	**W35312X**	32,9	–	**–**	–	**–**
	100	88	139	**W35315X**	34,1		**–**	–	**–**
	105	88	139	**W35402X**	33,5	–	**–**	–	**–**
	110	94	146	**W35405X**	34,9	110 - 85	**W35405R085M**	–	**–**
	115	94	146	**W35115MX**	34,2	–	**–**	–	**–**
	120	100	153	**W35412X**	35,6	120 - 95	**W354121R312**	–	**–**
	123	100	153	**W35123MX**	35,0	–	**–**	–	**–**
	130	104	160	**W35502X**	35,8	130 - 105	**W35502R402**	–	**–**
	135	104	160	**W35506X**	34,6	135 - 110	**W35506R405**	–	**–**
	140	110	163	**W35508X**	36,2	140 - 115	**W35508R115M**	–	**–**
	145	110	163	**W35512X**	34,9	145 - 120	**W35512R412**	–	**–**
	150	115	169	**W35514X**	36,7	–	**–**	–	**–**
	151	115	169	**W35151MX**	36,5	–	**–**	–	**–**
	155	115	169	**W35602X**	35,3	155 - 130	**W35602R502**	–	**–**

[1] På sida 275 finns en tabell med sexkantstorlekar och motsvarande gängdiametrar.