P-Serien, Lättvikts handpumpar

ENERPAC
POWERFUL SOLUTIONS. GLOBAL FORCE.

▼ Sett från ovan: **P-802, P-842, P-202, P-142**

Exklusivt från Enerpac

Cylindervalstabell
För att göra det enklare att välja rätt handpump för er tillämpning, se i avsnittet Cylindervalstabell i de "Gula sidorna".

Sida: 266

Hastighetstabell
Se i hastighetstabellen för Pump-cylinder i de "Gula sidorna" för att se hur en viss pump kommer att styra er cylinder.

Sida: 273

- **Lågvikt och kompakt konstruktion**
- **Stark glasfiberarmerad nylonbehållare och nylonbehandlat aluminiumpumphus för maximalt korrosionsskydd**
- **Tvåstegsfunktionen reducerar pumpslagen med så mycket som 78% jämfört med enstegspumpar**
- **Inbyggd fyrvägsventil på P-842 för dubbelverkande cylindrar**
- **Handtagslås och lättviktskonstruktion som gör pumpen lätt att bära**
- **Stor oljekapacitet för användning till ett stort urval av cylindrar eller verktyg**
- **Inbyggda tryckregleringsventiler förhindrar överbelastning.**

Tanksatser:
När en tankreturport behövs kan en tanksats med en 7/16"-20-port placeras på behållarens baksida.

PC-20	Passar P-141, P-142
PC-25	Passar P-202, P-391, P-392

Power Box
Bärbar verktygslåda med P-392 handpump, mätaradapteranordning, slang och cylinder från RC-, RCS-, RSM- eller WR-serien.

Sida: 61

▼ *Cylinder-pumpsats SCR-254H för stöd av konstruktionen med övervakning av tryck och last via mätaren.*

Pumptyp	Användbar oljemängd (cm³)	Modell-nummer	Tryckklass [2] (bar) 1:a steget	Tryckklass [2] (bar) 2:a steget	Oljevolym per slag (cm³) 1:a steget	Oljevolym per slag (cm³) 2:a steget	Handkraft vid max. tryck (kg)
En hastighet	327	**P-141**	-	700	-	0,90	32,7
	901	**P-391**	-	700	-	2,47	38,6
Två hastig-heter	327	**P-142** [1]	13	700	3,62	0,90	35,4
	901	**P-202**	13	700	3,62	0,90	28,6
	901	**P-392** [1]	13	700	11,26	2,47	42,2
	2540	**P-802**	27	700	39,33	2,47	43,1
	2540	**P-842** [3]	27	700	39,33	2,47	43,1

[1] Finns som sats, se nästa sida för information. P-392 är också tillgänglig i Power Box-sats (sida 61).
[2] Var god kontakta Enerpac för tillämpningar där arbetstrycket är mindre än 10% av tryckklassen.
[3] P-842 för användning tillsammans med dubbelverkande cylindrar.

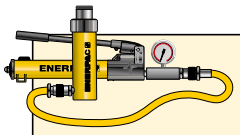

Pump- och cylindersatser

Alla cylindrar markerade med en * finns tillgängliga som **verktygssatser**, vilket gör det enklare vid beställning.

Sida: 58

P Serien

Tankkapacitet
327 - 2540 cm³

Volym per slag:
0,90 - 2,47 cm³/slag

Arbetstryck:
700 bar

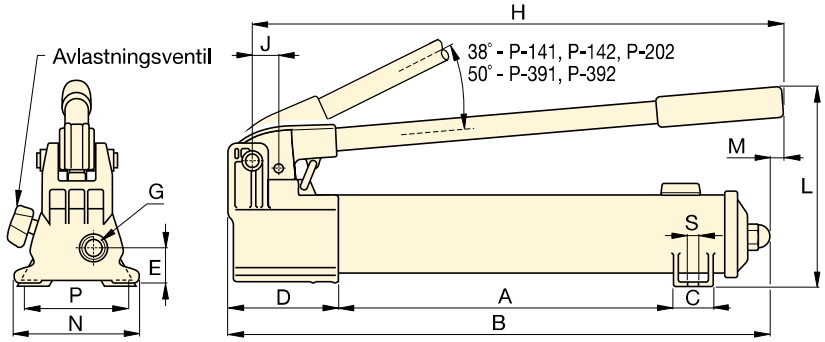

P-141, P-142, P-202, P-391, P-392

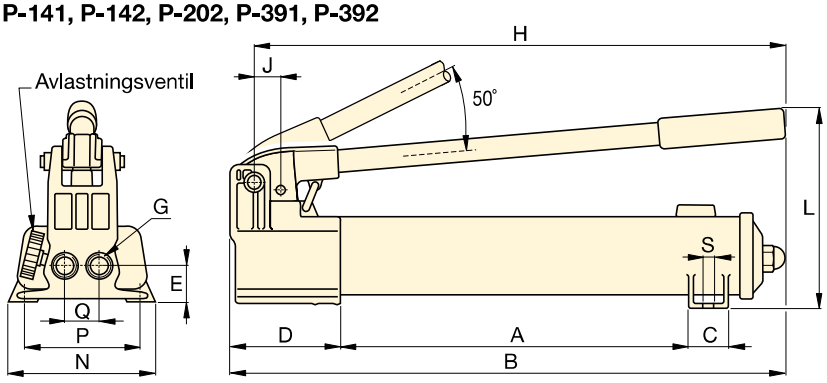

P-802

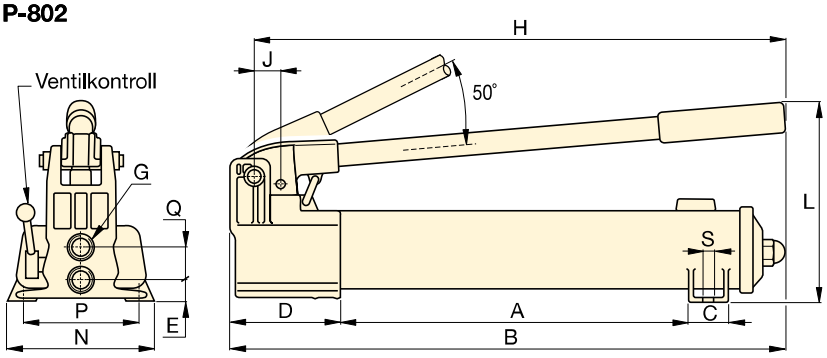

P-842

Slangar

Enerpac erbjuder en fullständig uppsättning av högkvalitativa hydrauliska slangar. Använd enbart Enerpac hydrauliska slangar för att ge era system en säker funktion.

Sida: 122

GA45GC Manometrar-adapter

Skydda dig från systemöverbelastning genom att beställa ett delnummer för förmonterad manometer, adapter och koppling.manometrar.

Sida: 134

Fotpump P-392FP

För användning utan händer är den lätta och robusta fotpumpen **P-392FP** det perfekta valet.

Sida: 79

Kolvslag-längd	Dimensioner (mm)															Modell-nummer
(mm)	A	B	C	D	E	G	H	J	L	M	N	P	Q	S	(kg)	
12,7	185	336	28	85	28	¼"-18 NPTF	319	19	143	–	95	80	–	7	2,4	**P-141**
25,4	344	533	36	99	33	⅜"-18 NPTF	522	30	177	16	120	–	–	–	4,1	**P-391**
12,7	185	336	28	85	28	¼"-18 NPTF	319	19	143	–	95	80	–	7	2,4	**P-142** 1)
12,7	344	509	36	85	28	¼"-18 NPTF	400	19	144	16	95	–	–	–	3,4	**P-202**
25,4	344	533	36	99	33	⅜"-18 NPTF	522	30	177	16	120	–	–	–	4,1	**P-392** 1)
25,4	337	552	45	133	35	⅜"-18 NPTF	527	30	228	–	181	153	35	10	8,2	**P-802**
25,4	337	552	45	133	20	⅜"-18 NPTF	527	30	228	–	181	153	36	10	10,0	**P-842** 3)